Do… d from www.v… e.be

Miele

Gebruiks- en montageaanwijzing

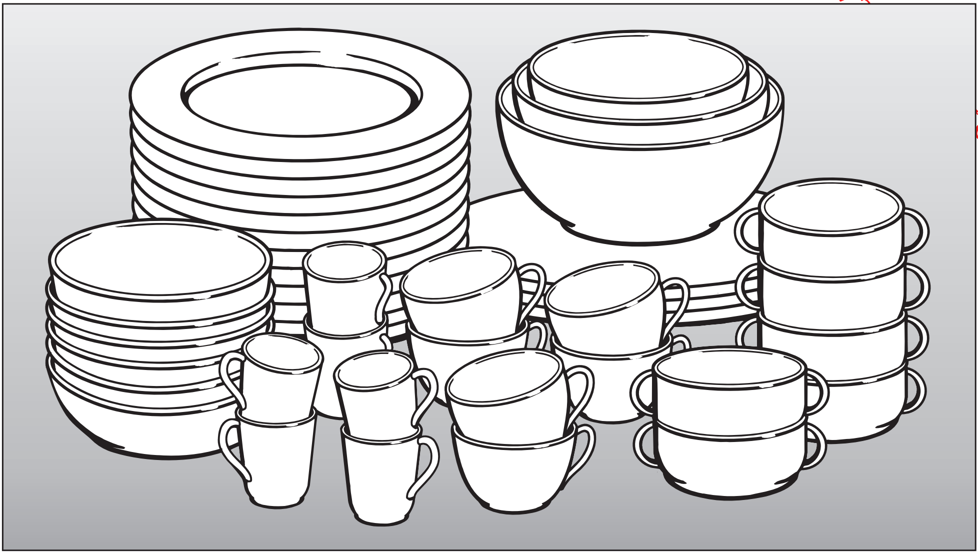

Geïntegreerde bordenwarmer
EGW 5050-14
EGW 5060-14

Lees **absoluut** de gebruiks-
en montageaanwijzing voor u het toestel opstelt,
installeert en in gebruik neemt.
Dat is veiliger voor uzelf en
u vermijdt schade aan het toestel.

nl - BE

M.-Nr. 07 242 830

Inhoud

Downloaded from www.vandenborre.be

Beschrijving van het toestel . . . 3

Opmerkingen omtrent uw veiligheid . . . 4

Een bijdrage aan de bescherming van ons milieu . . . 8
Het afdanken van het apparaat . . . 8

Vóór het eerste gebruik . . . 9
Het toestel reinigen en opwarmen vóór het eerste gebruik . . . 9

Bediening . . . 10
Bedieningselementen . . . 10
Bedieningsprincipe . . . 11
Temperatuur instellen . . . 11
Opwarmtijd . . . 12
Capaciteit . . . 13

Reiniging en onderhoud . . . 14
Voorzijde / binnenruimte . . . 14
Antisliplaag . . . 15

Wat gedaan als 16

Mits toeslag verkrijgbaar toebehoren . . . 18

Opmerkingen omtrent uw veiligheid bij inbouw . . . 19

Inbouwafmetingen . . . 20
Combinatiemogelijkheden . . . 20

Het toestel monteren . . . 24

Voorzijde uitlijnen . . . 25

Elektrische aansluiting . . . 26

Technische Dienst van Miele, typeplaatje . . . 29

Downloaded from www.vandenborre.be

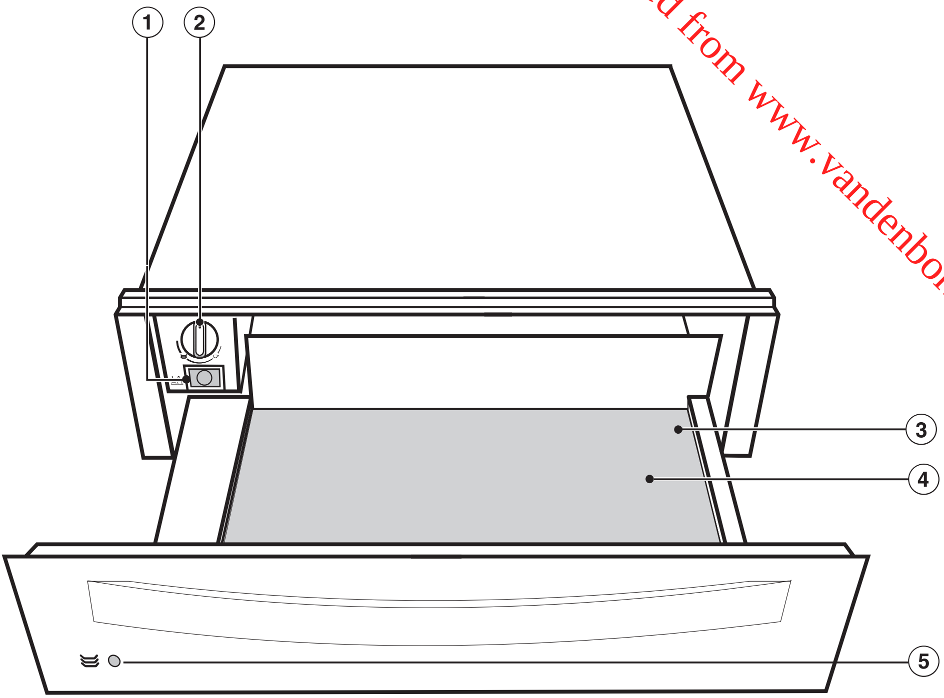

① Aan-uitknop (verlicht)

② Temperatuurschakelaar

③ Lade

④ Antisliplaag

⑤ Controleveld in de voorzijde van het toestel

Opmerkingen omtrent uw veiligheid

Downloaded from www.vandenborre.be

Deze bordenwarmer voldoet aan de voorgeschreven veiligheidsvoorschriften. Door ondeskundig gebruik kunnen gebruikers echter letsel oplopen en kan er schade optreden aan het toestel.

Lees deze gebruiksaanwijzing daarom eerst aandachtig door voordat u deze bordenwarmer in gebruik neemt.
U vindt er belangrijke opmerkingen omtrent uw veiligheid, de installatie, het gebruik en het onderhoud van uw toestel. Dat is veiliger voor uzelf en u voorkomt schade aan het toestel.

Bewaar de gebruiksaanwijzing en geef ze door aan wie het toestel eventueel na u gebruikt.

Juist gebruik

▶ Deze bordenwarmer is bedoeld voor gebruik in het huishouden en gelijkaardige omgevingen zoals

- in winkels, kantoren en gelijkaardige werkomgevingen,
- op boerderijen,
- door klanten in hotels, motels, bed-and-breakfasts en andere typische woonomgevingen.

▶ Gebruik de bordenwarmer enkel voor toepassingen in huishoudelijke context die in deze gebruiksaanwijzing vermeld staan.
Gebruik voor andere doeleinden is niet toegelaten. Miele is niet verantwoordelijk voor schade die wordt veroorzaakt door een ander gebruik dan wat hier wordt vermeld of door foutieve bediening.

▶ Personen die door hun fysieke, zintuiglijke of geestelijke mogelijkheden of hun onervarenheid of gebrek aan kennis niet in staat zijn om deze bordenwarmer veilig te bedienen, mogen deze bordenwarmer alleen onder het toezicht of de begeleiding van een verantwoordelijk iemand gebruiken.

Downloaded from www.vandenborre.be

Kinderen in het huishouden

▶ Let op kinderen die in de buurt van de bordenwarmer komen. Laat kinderen nooit met het toestel spelen.

▶ Kinderen mogen de bordenwarmer alleen maar gebruiken wanneer hen de bediening ervan zo uitgelegd is dat ze de bordenwarmer veilig kunnen bedienen. Kinderen moeten de eventuele risico's van een foutieve bediening kunnen beseffen.

▶ Het toestel wordt heet wanneer het in gebruik is en dat blijft het ook nog enige tijd na het uitschakelen. Hou kinderen van het toestel weg totdat het is afgekoeld en er geen gevaar meer bestaat dat ze er zich aan verbranden.

▶ Delen van de verpakking, bijv. folie of piepschuim, kunnen voor kinderen gevaar inhouden. Kinderen kunnen verstikken! Bewaar deze delen van de verpakking buiten hun bereik en verwijder de verpakking ook zo vlug mogelijk.

Technische veiligheid

▶ Controleer vóórdat de bordenwarmer wordt geplaatst, of het toestel zichtbaar beschadigd is. Is dat het geval, neem het toestel dan in geen geval in gebruik. Een beschadigd toestel kan uw veiligheid in gevaar brengen.

▶ De elektrische veiligheid van deze bordenwarmer wordt enkel gewaarborgd als het toestel op een aardsysteem aangesloten is dat volgens de voorschriften geïnstalleerd is. Het is heel belangrijk dat aan deze fundamentele veiligheidsvoorzorg is voldaan. Laat de elektrische installatie in uw woning bij twijfel door een elektricien controleren. De fabrikant kan niet aansprakelijk gesteld worden voor schade die werd veroorzaakt doordat de aardleiding onderbroken was of gewoon ontbrak (bijv. elektrische schokken).

▶ Vergelijk eerst de aansluitgegevens (spanning en frequentie) op het typeplaatje met die van uw huisinstallatie. Sluit daarna pas uw toestel aan. Deze gegevens dienen absoluut overeen te stemmen. Anders treedt er schade op aan uw toestel. Vraag bij twijfel inlichtingen aan uw installateur.

Opmerkingen omtrent uw veiligheid

Downloaded from www.vandenborre.be

▶ Wordt de stekker van het aansluitsnoer verwijderd, laat het toestel dan uitsluitend door een vakman inbouwen en aansluiten. Doe een beroep op een vakman die de nationale normen en de voorschriften van de plaatselijke elektriciteitsmaatschappij grondig kent en zorgvuldig in acht neemt. Wanneer er bij het inbouwen of aansluiten van het toestellen fouten worden gemaakt, kan de fabrikant niet aansprakelijk worden gesteld voor schade die daar eventueel het gevolg van is.

▶ Gebruik de bordenwarmer enkel in ingebouwde toestand. Enkel dan is een veilige werking gewaarborgd.

▶ Open in geen geval de behuizing van de bordenwarmer.
Wanneer u aansluitingen onder spanning aanraakt of de elektrische en mechanische constructie wijzigt, kan dat voor u gevaar opleveren. Het kan ook tot storingen in de werking van het toestel leiden.

▶ Installatiewerken, onderhoudswerken en reparaties mogen alleen worden uitgevoerd door vakmensen die door de fabrikant erkend zijn.
Door ondeskundig uitgevoerde installatie-, onderhouds- of reparatiewerken kunnen er voor de gebruiker aanzienlijke risico's ontstaan waarvoor de fabrikant niet aansprakelijk kan worden gesteld.

▶ Als het aansluitsnoer beschadigd is, moet het door een speciaal aansluitsnoer van het type H 05 VV-F (pvc-isolatie) worden vervangen. Dit snoer is verkrijgbaar bij de fabrikant of de Technische Dienst van Miele.

▶ Defecte onderdelen mogen enkel worden vervangen door originele Miele-vervangstukken. Enkel dan bent u zeker dat ze ten volle voldoen aan de eisen die Miele qua veiligheid stelt.

▶ Tijdens installatie-, onderhouds- en reparatiewerken moet het toestel van het elektriciteitsnet losgekoppeld zijn. Het toestel is pas stroomloos als aan een van deze voorwaarden is voldaan:

– De zekeringen op uw elektrische installatie zijn uitgeschakeld.

– De schroefzekeringen op uw elektrische installatie zijn helemaal uitgedraaid.

– De stekker is uit het stopcontact getrokken.
  Trek bij toestellen met een stekker niet aan het snoer maar aan de stekker om het toestel los te koppelen van het elektriciteitsnet.

▶ Gebruik uit veiligheidsoverwegingen geen stopcontactenblokken of verlengsnoeren om de bordenwarmer aan te sluiten. Die bieden niet voldoende veiligheidsgaranties. Er bestaat onder meer gevaar voor oververhitting.

▶ Laat u de bordenwarmer tijdens de garantieperiode herstellen, dan mag dat enkel gebeuren door een technicus die door de fabrikant erkend is. Anders is er bij schade achteraf geen aanspraak meer op waarborg.

Downloaded from www.vandenborre.be

Efficiënt gebruik

▶ Afhankelijk van de ingestelde temperatuur en de gebruiksduur worden in het toestel temperaturen tot 80 °C bereikt.
Indien nodig, kunt u keukenhandschoenen aantrekken wanneer u het verwarmde serviesgoed uit het toestel neemt.

▶ Gebruik het toestel niet om voedingsmiddelen of dranken warm te houden, op te warmen of te bereiden.
Het vocht van voedingsmiddelen of dranken kan corrosie in het toestel veroorzaken.

▶ Bewaar geen kunststofrecipiënten of brandbare voorwerpen in het toestel.
Als u het toestel inschakelt kunnen deze smelten of ontvlammen. Brandgevaar!

▶ Gebruik het toestel niet om het vertrek te verwarmen. Door de hoge temperaturen kunnen licht ontvlambare voorwerpen in de omgeving in brand schieten. Het zou bovendien de levensduur van uw toestel verminderen.

▶ Vervang de bijgeleverde antisliplaag in geen geval door een keukenhanddoek of iets gelijkaardigs.

▶ Plaats niet te veel in de lade. De lade mag met maximaal 25 kg worden belast.

▶ Wanneer de bordenwarmer open staat, ga er dan niet op zitten of staan. De telescopische uittrek zou beschadigd raken.

▶ Als het toestel is ingebouwd achter een meubeldeur, mag het alleen worden gebruikt wanneer de meubeldeur is geopend.
Sluit de meubeldeur pas wanneer het toestel uitgeschakeld is.

> De fabrikant is niet aansprakelijk voor schade die ontstaan is doordat deze veiligheidsrichtlijnen niet in acht werden genomen.

Een bijdrage aan de bescherming van ons milieu

Downloaded from www.vandenborre.be

Recycleerbare verpakking

De verpakking behoedt het toestel voor transportschade. Er werd voor milieuvriendelijk en recycleerbaar verpakkingsmateriaal gekozen.

Het recycleren van het verpakkingsmateriaal vermindert de afvalproductie en het gebruik van grondstoffen. Uw handelaar neemt de verpakking terug.

Het afdanken van het apparaat

Oude elektrische en elektronische apparaten bevatten vaak nog waardevolle materialen. Ze bevatten echter ook schadelijke stoffen die voor het functioneren en de veiligheid van het apparaat nodig waren. Als u het apparaat bij het gewone afval doet of bij verkeerde behandeling kunnen deze stoffen schadelijk zijn voor de gezondheid en het milieu. Verwijder het afgedankte apparaat dan ook nooit met het gewone afval.

Bij de aankoop van uw nieuw toestel heeft u een bijdrage betaald. Die wordt volledig gebruikt voor de toekomstige recyclage van dat toestel. Dat bevat trouwens nog waardevol materiaal. Door te recycleren wordt er dan ook **minder verspild en vervuild**.

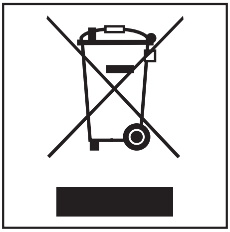

Als u vragen heeft omtrent het afdanken van uw oud toestel, neem dan contact op met

– de handelaar bij wie u het kocht

of

– de firma Recupel,
telefoon 02 706 86 10,
website: www.recupel.be

of

– uw gemeentebestuur als u uw toestel naar een containerpark brengt.

Zorg er ook voor dat het toestel intussen kindveilig wordt bewaard voor u het laat wegbrengen.

Downloaded from www.vandenborre.be

Kleef het typeplaatje dat bij de documentatie bijgevoegd is op de daarvoor bestemde plaats in de rubriek "Typeplaatje".

Het toestel reinigen en opwarmen vóór het eerste gebruik

- Verwijder eventuele beschermfolies.
- Haal de antisliplaag uit het toestel en reinig die met een sopje met een zacht afwasmiddel. Wrijf daarna alles droog met een doek.
- Veeg het toestel met een vochtige doek af en wrijf het daarna droog.
- Plaats de antisliplaag weer in het toestel.
- Warm de lege lade gedurende minstens 2 uur op. Plaats de temperatuurknop hiertoe in de maximumstand (zie rubriek "Temperatuur instellen").

De metalen delen van het toestel zijn voorzien van een speciaal beschermlaagje. Daardoor kunnen bij het eerste gebruik geurtjes ontstaan. Die geurtjes en de eventuele damp trekken gauw weg. Deze verschijnselen wijzen niet op een verkeerde aansluiting noch op een defect aan het toestel.
Zorg hierbij voor een goede ventilatie van de keuken.

Downloaded from www.vandenborre.be

Het toestel beschikt over een verwarmingssysteem. De warmte van het verwarmingselement wordt door een ventilator optimaal verspreid in de lade. Dankzij de luchtcirculatie wordt het serviesgoed gelijkmatig en snel verwarmd.

Het verwarmingselement en de ventilator zijn afgeschermd door een beschermrooster.

De bodem van de bordenwarmer is voorzien van een antisliplaag, zodat het serviesgoed bij het openen en sluiten van de lade niet verschuift.

Gebruik het toestel niet om voedingsmiddelen of dranken warm te houden, op te warmen of te bereiden. Het vocht van voedingsmiddelen of dranken kan corrosie in het toestel veroorzaken.

Indien nodig, kunt u keukenhandschoenen aantrekken wanneer u het verwarmde serviesgoed uit het toestel neemt.

De deur van de bordenwarmer kan maximaal 25 kg dragen.

Bedieningselementen

De bedieningselementen bestaan uit een temperatuurschakelaar en de aan-uitknop. Deze zijn alleen zichtbaar als de lade geopend is.

Als de lade gesloten is, kunt u aan de indicator op de voorzijde zien of het toestel ingeschakeld is.

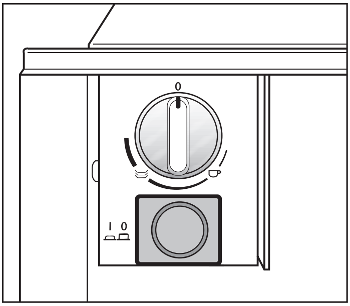

Downloaded from www.vandenborre.be

Bedieningsprincipe

- Plaats het serviesgoed in de lade.
- Stel een temperatuur in.
- Schakel het toestel in (⏚).

De knop is nu verlicht.

- Sluit de bordenwarmer.

Hou er rekening mee dat de lade weer kan opengaan als u deze met te veel kracht sluit.

- Schakel het toestel uit (⏏), voordat u het warme serviesgoed eruit haalt.

Temperatuur instellen

Met de temperatuurschakelaar kunt u de temperatuur traploos instellen op een waarde tussen ca. 30 en 80 °C.

> Draai de temperatuurschakelaar alleen rechtsom (niet verder dan tot de aanslag) en weer terug.
> Anders raakt de schakelaar defect.

Als de ingestelde temperatuur bereikt is, wordt de verwarming uitgeschakeld. Zodra de temperatuur onder de ingestelde waarde daalt, wordt de verwarming weer ingeschakeld.

Bij de temperatuurschakelaar zijn geen absolute temperatuurwaarden in °C aangegeven, maar symbolen die de optimale temperatuur voor bepaald serviesgoed aangeven:

– ☕ ca. 40 °C
  Voor kopjes of glazen.
  In warme kopjes en glazen koelen hete dranken minder snel af. Toch kan het kopje of het glas gewoon worden aangeraakt.

– ca. 60 °C
  Voor tafel- of eetservies.
  Op voorverwarmd serviesgoed blijven gerechten langer warm. Voor het opdienen is de temperatuur geen probleem.

Downloaded from www.vandenborre.be

Opwarmtijd

De opwarmtijd wordt bepaald door:

– het materiaal en de dikte van het serviesgoed

– de hoeveelheid

– de rangschikking

– de temperatuurinstelling

Vaste tijden kunnen dan ook niet worden gegeven.

Als algemene richtlijn kunt u van de volgende waarden uitgaan:

Op stand ≋ (een temperatuur van ca. 60 °C) duurt het gelijkmatig verwarmen van

– serviesgoed voor 6 personen
  ca. 30 - 35 minuten.

– serviesgoed voor 12 personen
  ca. 40 - 45 minuten.

In de praktijk zult u al gauw weten welke instellingen voor u de beste zijn.

Downloaded from www.vandenborre.be

Capaciteit

de capaciteit van het toestel hangt af van de maten van uw vaatwerk en het gewicht van het vaatwerk.
De lade mag met maximaal **25 kg** belast worden.

De laadvoorbeelden kan u als houvast nemen.

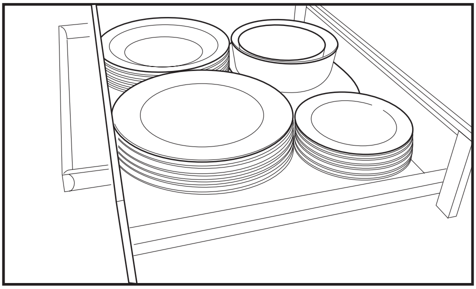

- serviesgoed voor 6 personen:
  6 menuborden ∅ 26 cm
  6 soepkommen ∅ 23 cm
  6 dessertborden ∅ 19 cm
  1 ovale shotel ∅ 32 cm
  1 schotel ∅ 16 cm
  1 schotel ∅ 13 cm

of naar keus

- 20 menuborden ∅ 26 cm
- 36 soepborden ∅ 23 cm
- 30 soepkommen ∅ 10 cm
- 10 menuborden ∅ 26 cm
  10 soepborden ∅ 23 cm
- 8 Pizzaborden ∅ 36 cm
- 120 Espressokopjes ∅ 5,9 cm
- 54 Cappuccinokopjes ∅ 8,8 cm
- 30 Grogglazen ∅ 6,7 cm / 8,5 cm hoog

Downloaded from www.vandenborre.be

Gebruik in geen geval een stoomreiniger om het toestel te reinigen.
De stoom kan op stroomvoerende onderdelen terechtkomen en een kortsluiting veroorzaken.

Om te reinigen mag u alleen huishoudelijke afwasmiddelen gebruiken, zeker geen industriële.

Voorzijde / binnenruimte

Vuil verwijdert u het best direct.
Als het vuil er langere tijd op inwerkt, kan het soms niet meer worden verwijderd en kunnen de oppervlakken verkleuren of wijzigingen ondergaan.

Reinig alles met een propere sponsdoek, handafwasmiddel en warm water. Wrijf daarna alles droog met een zachte doek.
U kunt om te reinigen ook een propere, vochtige microvezeldoek zonder reinigingsmiddel gebruiken.

Alle oppervlakken zijn gevoelig voor krassen. Krassen in oppervlakken uit glas kunnen ertoe leiden dat het breekt.

Alle oppervlakken kunnen verkleuren of wijzigingen ondergaan wanneer ze met niet-geschikte reinigingsmiddelen in contact komen.

Downloaded from www.vandenborre.be

Om schade aan de oppervlakken te voorkomen, mogen de volgende middelen niet worden gebruikt om de oppervlakken te reinigen:

- reinigingsmiddelen die soda, ammoniak, zuur of chloor bevatten,
- kalkoplossende reinigingsmiddelen,
- schurende reinigingsproducten, zoals schuurpoeder, schuurmelk, poetsstenen,
- reinigingsmiddelen met oplosmiddel,
- reinigingsmiddelen voor roestvrij staal,
- afwasmiddelen voor de afwasautomaat,
- ovensprays,
- glasreinigers,
- schurende harde sponsen en borstels (bijv. schuursponsen),
- scherpe metaalschrapers!

Antisliplaag

De antisliplaag kan worden uitgenomen om die te reinigen.

■ Reinig de antisliplaag enkel met de hand. Gebruik hiervoor warm water en een mild handafwasmiddel. Droog ze vervolgens met een doek.

Pas wanneer de antisliplaag helemaal droog is, plaatst u deze terug in het toestel.

Reinig de antisliplaag niet in de afwas- of wasautomaat.

U mag de antisliplaag nooit in een oven drogen.

Downloaded from www.vandenborre.be

⚠ Reparaties aan elektrische toestellen mogen alleen door vakmensen worden uitgevoerd. Door ondeskundig uitgevoerde reparaties kunnen er niet te onderschatten risico's voor de gebruiker ontstaan.

Wat gedaan als . . .

. . . het serviesgoed niet voldoende verwarmd is?

Controleer of

- het toestel ingeschakeld is.
- de correcte temperatuurinstelling geselecteerd is.
- u de openingen om lucht te laten ontsnappen niet hebt afgedekt door grote borden of schalen.
- u het serviesgoed lang genoeg hebt verwarmd.

De opwarmtijd wordt beïnvloed door verschillende factoren, waaronder:

- het materiaal en de dikte van het serviesgoed
- de hoeveelheid
- de rangschikking
- de temperatuurinstelling

De opgegeven tijden zijn enkel als richtwaarden bedoeld. Bepaal de optimale instellingen voor uw huishouden door uit te proberen.

In geval van de volgende problemen, neemt u in elk geval contact op met een elektricien of de Technische Dienst van Miele.

Downloaded from www.vandenborre.be

. . . het serviesgoed niet warm wordt?

Controleer of

- u een ventilatorgluid hoort.
  Ventilator draait:
  Het verwarmingselement is defect.
  Ventilator draait niet:
  De ventilator is defect.
- de zekering op uw elektrische installatie niet gesprongen is.

. . . het serviesgoed te warm is?

De temperatuurregelaar is defect.

. . . de aan-uitknop bij het inschakelen van het toestel niet oplicht?

Het controlelampje van de knop is defect.

Downloaded from www.vandenborre.be

Mits toeslag verkrijgbaar toebehoren

Het Miele-assortiment is afgestemd op uw toestel en omvat een waaier aan handige toebehoren.

U kunt deze producten via het internet bestellen.

U kunt ze ook verkrijgen via de Technische Dienst van Miele (zie omslag) of bij uw Miele-handelaar.

Antisliplaag

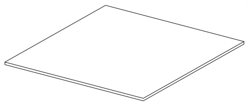

De antisliplaag voorkomt dat het serviesgoed verschuift

Multifunctionele microvezeldoek

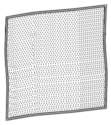

Verwijdert vingerafdrukken en lichte vervuiling

Downloaded from www.vandenborre.be

▶ Vergelijk eerst de aansluitgegevens (spanning en frequentie) op het typeplaatje met die van uw huisinstallatie. Sluit daarna pas uw toestel aan.
Deze gegevens dienen absoluut overeen te stemmen. Anders treedt er schade op aan uw toestel. Vraag bij twijfel inlichtingen aan uw installateur.

▶ Zorg ervoor dat het stopcontact na de inbouw van uw toestel nog vlot toegankelijk blijft.

▶ De bordenwarmer mag uitsluitend in combinatie met de door de fabrikant vermelde toestellen worden ingebouwd. Als het toestel met andere toestellen wordt gecombineerd, vervalt de garantie, aangezien dan niet kan worden gewaarborgd dat het toestel correct functioneert.

▶ De kast waarin u de bordenwarmer en het combinatietoestel plaatst, moet voorzien zijn van een vaste tussenbodem die het gewicht van beide toestellen kan dragen.

▶ U kunt het andere toestel gewoon op de ingebouwde bordenverwarmer plaatsen. Een tussenbodem is niet nodig.

▶ Houdt u zich bij het inbouwen van het combinatietoestel ook aan de instructies uit de gebruiksaanwijzing c.q. montageaanwijzing van het toestel waarmee u de toestel combineert.

▶ Als u de bordenwarmer niet op een vaste plaats installeert, bijv. op een schip, laat dit karwei dan enkel uitvoeren door vakmensen. Die moeten ervoor zorgen dat u het toestel veilig kunt gebruiken.

Volg voor het inbouwen van het toestel waarmee de bordenwarmer wordt gecombineerd, in elk geval de opmerkingen in de gebruiksaanwijzing of montagehandleiding van het desbetreffende toestel.

Alle afmetingen zijn opgegeven in mm.

Inbouwafmetingen

Combinatiemogelijkheden

Inbouwoven

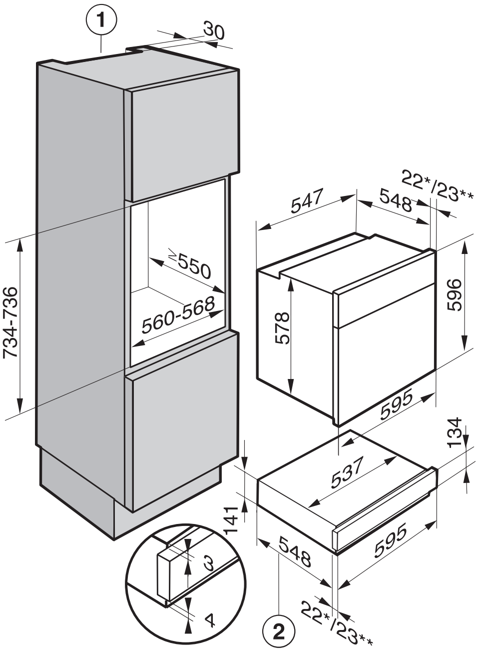

Combi-microgolfoven

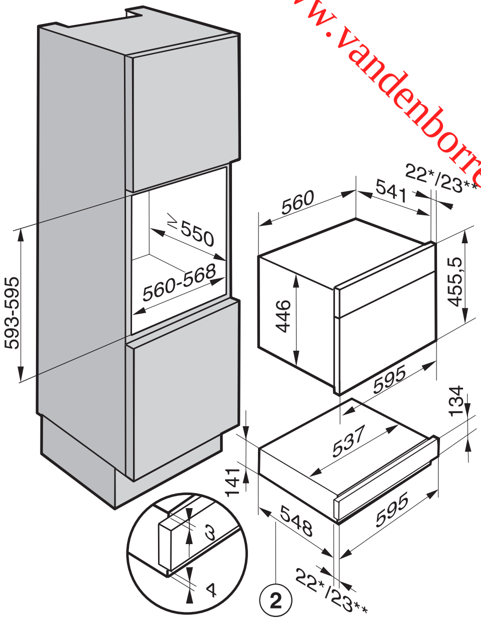

① Uitsparing om de oven te ventileren

② Inbouwafmeting met stekker
Aansluitsnoer L= 2200 mm

* Toestellen met glazen voorzijde

** Toestellen met metalen voorzijde

Downloaded from www.vandenborre.be

Downloaded from www.vandenborre.be

Stoomoven

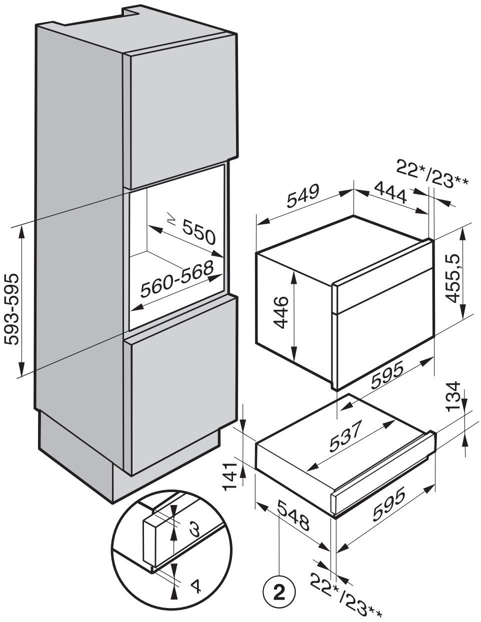

Combi-stoomoven

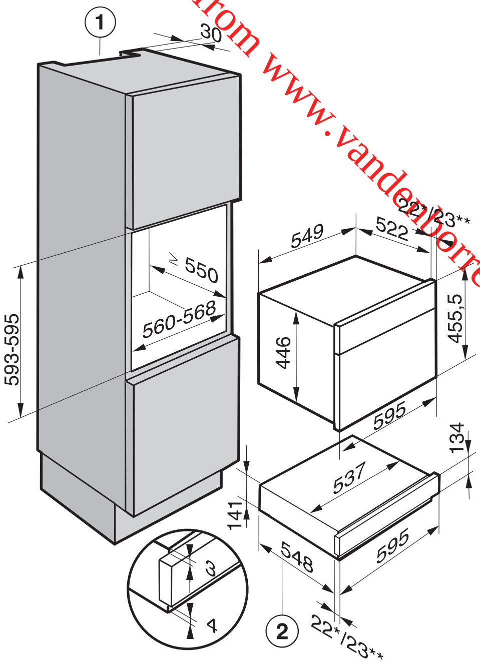

* Toestellen met glazen voorzijde

** Toestellen met metalen voorzijde

① Uitsparing om de combi-stoomoven te ventileren

② Inbouwafmeting met stekker Aansluitsnoer L= 2200 mm

Inbouwafmetingen

Downloaded from www.vandenborre.be

Combi-stoomoven XL

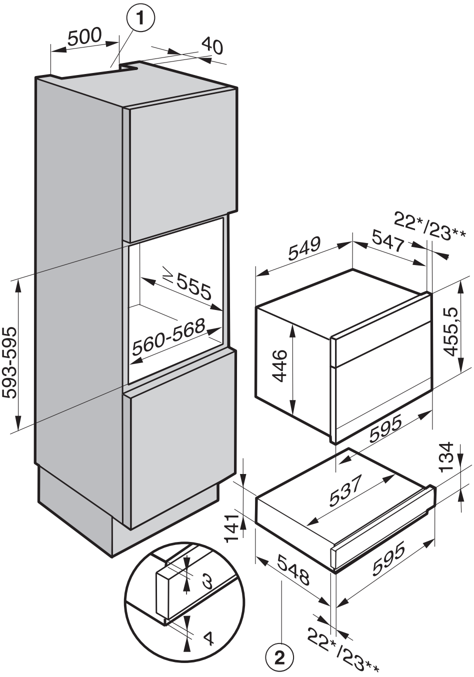

Drukstoomoven

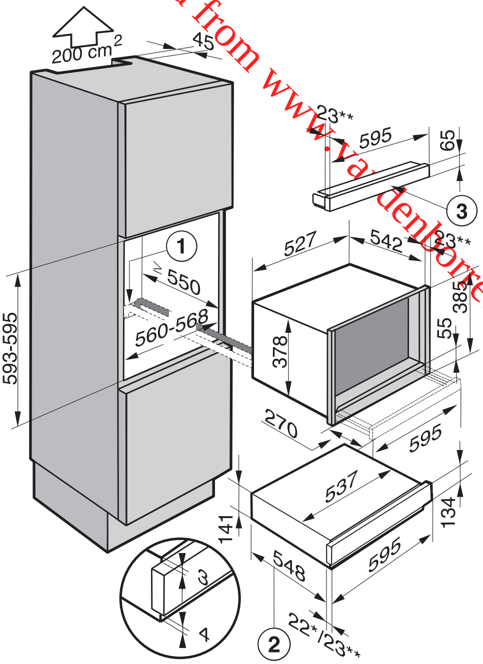

* Toestellen met glazen front

** Toestellen met metalen front

① Uitsparing voor ventilatie in combinatie met een combi-stoomoven XL

② Inbouwafmetingen met stekker Aansluitkabel L= 2200 mm

① Uitsparing in steunbodem voor watertoevoer- en -afvoerslang

② Inbouwafmeting met stekker Aansluitsnoer L= 2200 mm

③ Opvullijst AB 45-7 (mits toeslag verkrijgbaar toebehoren)

Downloaded from www.vandenborre.be

Koffieautomaat

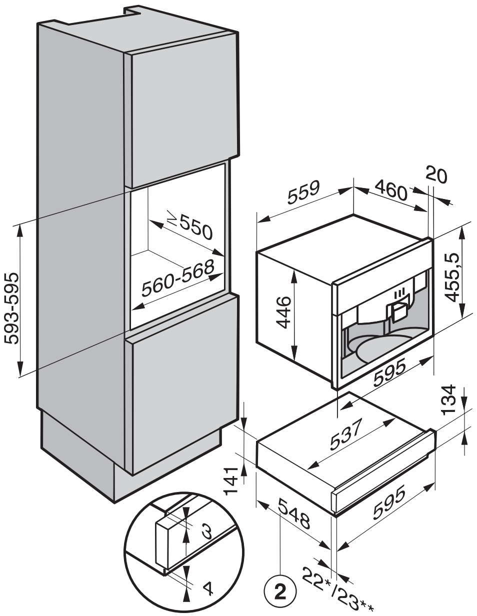

② Inbouwafmetingen met stekker
Aansluitkabel L= 2200 mm

* Toestellen met glazen front
** Toestellen met metalen front

Downloaded from www.vandenborre.be

Zorg ervoor dat de behuizing van het toestel rechthoekig wordt uitgelijnd.

■ Schuif het toestel in de inbouwkast en lijn het rechthoekig uit.

■ Open de lade en bevestig het toestel met de 2 bijgeleverde schroeven aan de zijwanden van de kast.

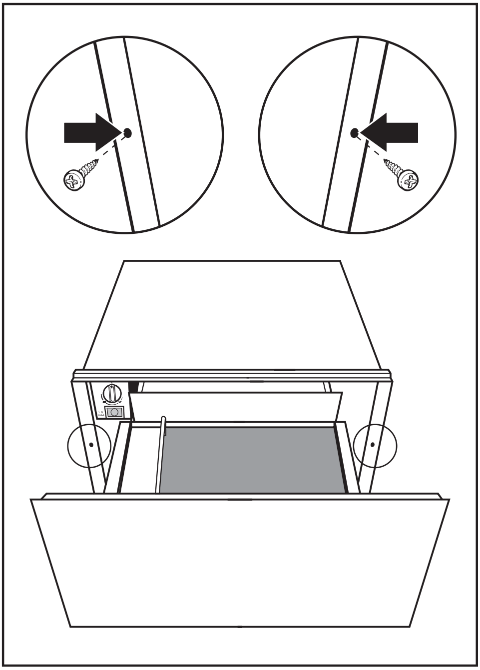

■ Bouw het combinatieapparaat in overeenstemming met de gegevens van de betreffende gebruiks- of montageaanwijzing in.

Downloaded from www.vandenborre.be

Na de inbouw van het andere toestel is het soms noodzakelijk,

– de toestelvoorzijde gelijk en waterpas te zetten.
– de spleet tussen de borderwarmer en het andere toestel aan te passen.

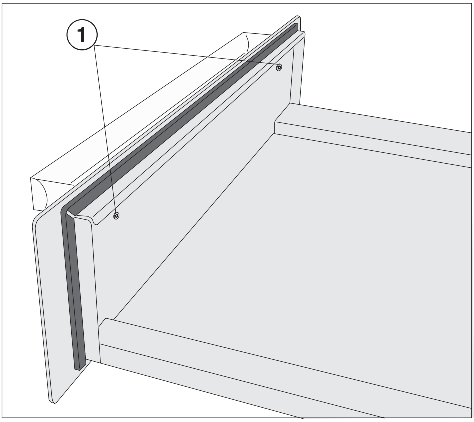

- Draai de 2 schroeven van de greepbevestiging ① los. Niet volledig losdraaien!
- Nu de voorzijde uitlijnen.
- Draai de schroeven ① weer vast.

Elektrische aansluiting

Downloaded from www.vandenborre.be

Het is aan te bevelen het toestel via een stekker aan te sluiten op het elektriciteitsnet. Daardoor worden onderhouds- en herstelwerken eenvoudiger.
Zorg ervoor dat het stopcontact na de inbouw of het plaatsen van uw toestel nog vlot toegankelijk blijft.

Als de aansluiting niet via een stopcontact gebeurt, dient u de aansluiting te laten uitvoeren door een elektricien, die goed op de hoogte is van de nationale voorschriften en aanvullende voorschriften van het lokale energiebedrijf, en deze voorschriften nauwkeurig opvolgt.

Is het stopcontact voor de gebruiker niet meer toegankelijk of is er een **vaste aansluiting** voorzien, dan moet die voor elke fase met een stroomonderbreker uitgerust zijn. Als stroomonderbrekers kunnen schakelaars worden gebruikt met een contactopening van minstens 3 mm. Bijvoorbeeld automatische uitschakelaars, zekeringen en contactsluiters.

Als het aansluitsnoer beschadigd is, moet het door een speciaal aansluitsnoer van het type H 05 VV-F (pvc-isolatie) worden vervangen. Dit snoer is verkrijgbaar bij de fabrikant of de Technische Dienst van Miele.

De vereiste **aansluitgegevens** vindt u op het **typeplaatje**. De informatie moet overeenkomen met de gegevens van het net.

Downloaded from www.vandenborre.be

De fabrikant wijst erop dat hij geen aansprakelijkheid aanvaart voor (on) rechtstreekse schade die voortvloeit uit een ondeskundige inbouw of verkeerde aansluiting.

De fabrikant is niet aansprakelijk voor schade die werd veroorzaakt doordat de aardleiding onderbroken was of gewoon ontbrak. Er zijn elektrische schokken mogelijk.

Na de montage moet de aarding gecontroleerd worden!

Totaal vermogen

zie typeplaatje

Aansluiting en beveiliging

AC 230 V / 50 Hz
Overstroombeveiliging 10 A
Onderbrekingskarakteristiek type B of C

Verliesstroomschakelaar

Om de veiligheid te verhogen wordt aangeraden vóór het toestel een veiligheidsschakelaar met een uitschakelstroom van 30 mA te plaatsen.
Bij een beveiliging ≤ 100 mA kan het na een langere periode van niet gebruik voorvallen dat de veiligheidsschakelaar in werking treedt.

Elektrische aansluiting

Downloaded from www.vandenborre.be

Van het net loskoppelen

Indien het stroomcircuit van het toestel van het net dient losgekoppeld te worden, gaat u afhankelijk van de installatie als volgt te werk:

– **Smeltzekeringen**
  De inzetstukken helemaal
  uit de schroefkappen nemen.
  of:

– **Automatische schroefzekeringen**
  De testknop (rood) indrukken tot de
  middelste knop (zwart) uitspringt.
  of:

– **Automatische zekeringen (inbouwtype)**
  (beveiligingsschakelaar, min.
  type B of C !):
  De hendel van 1 (aan) op 0 (uit)
  zetten.
  of:

– **FI-veiligheidsschakelaars**
  (verliesstroomschakelaars)
  De hoofdschakelaar van 1 (aan) op 0 (uit) schakelen of de proeftoets bedienen.

Het net moet na het loskoppelen beveiligd worden tegen opnieuw inschakelen.

Downloaded from www.vandenborre.be

Neem bij storingen die u zelf niet kunt oplossen contact op met:

– uw Miele-handelaar

of

– de Technische Dienst van Miele

Het telefoonnummer van de Technische Dienst van Miele vindt u op de achterzijde van deze gebruiksaanwijzing.

Wanneer u een beroep doet op de Technische Dienst, geef dan altijd het toesteltype en -nummer op. Beide gegevens vindt u op het typeplaatje.

Kleef hier het bijgeleverde typeplaatje. Let erop dat de typebenaming overeenstemt met de gegevens op de voorpagina van deze gebruiksaanwijzing.

Downloaded from www.vandenborre.be

Downloaded from www.vandenborre.be

Downloaded from www.vandenborre.be

Miele

N.V. Miele België
Z.5 Mollem 480
Hof te Bollebeeklaan 9 –1730 Mollem

Herstellingen bij u thuis
Bij storingen staan verschillende Miele-technici voor u klaar in uw onmiddellijke omgeving.
Kies dus het telefoonnummer van uw streek.

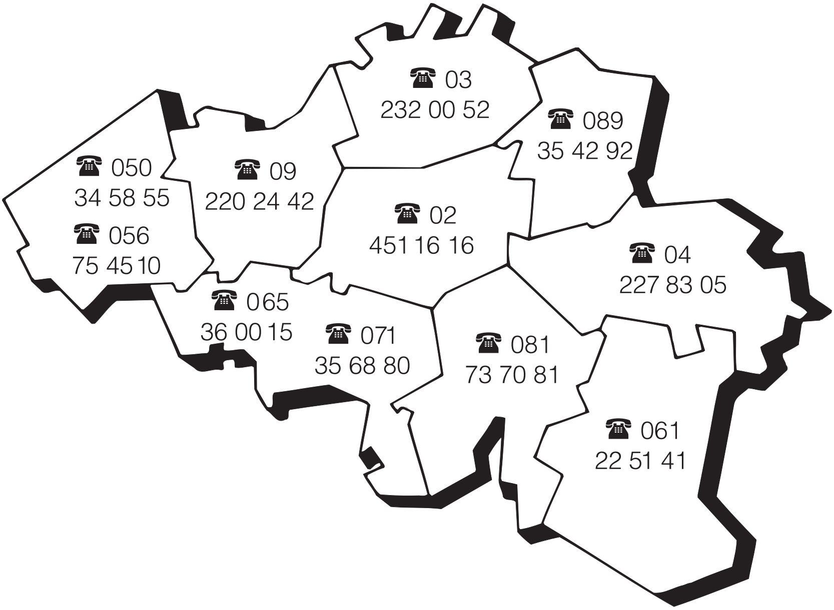

Dienst "Onderdelen en Toebehoren": (02) 451.16.00
Voor nadere inlichtingen: dienst "Consumentenbelangen": (02) 451.16.80
Fax: (02) 451.14.14
Internet: http://www.miele.be

Duitsland - Miele & Cie. KG, Carl-Miele-Straße 29, 33332 Gütersloh

---

Wijzigingen voorbehouden / 4410

M.-Nr. 07 242 830 / 02

CE